IP Kontakt
Pl. Zwycięstwa 2E
90-312 Łódź
Polska
tel. +48 42 676 75 25
+48 42 674 22 74
+48 42 674 22 88
e-mail: *ipkontakt@ipkontakt.pl*

RSDC - Prowadnica do płytek drukowanych

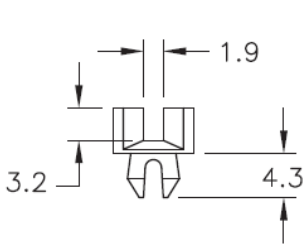

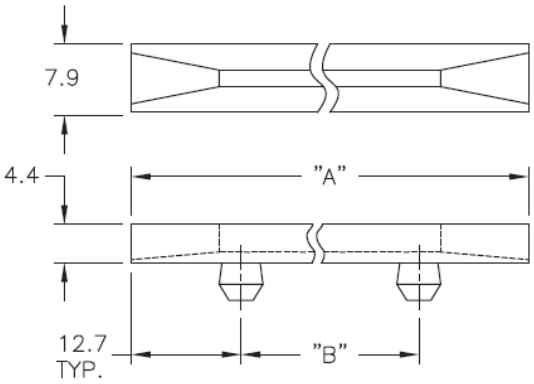

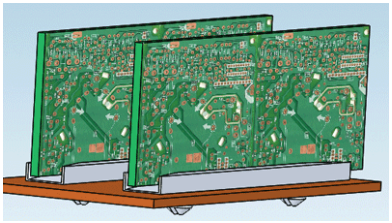

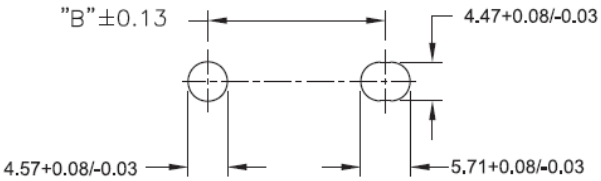

Dane techniczne:

- **Nylon 6/6, UL 94 V-0, RMS-48 ***
- **Kolor:** naturalny - NAT
- Do płytek PCB: 1.6
- Minimum zakupu: 500 szt.

Symbol	A	B ±0.4	C	D	E
	[mm]	[mm]	[mm]	[mm]	[mm]
RSDC-250	63.5	38.1	4.4	3.2	4.3
RSDC-300	76.2	50.8	4.4	3.2	4.3
RSDC-350	88.9	63.5	4.4	3.2	4.3
RSDC-400	101.6	76.2	4.4	3.2	4.3
RSDC-450	114.3	88.9	4.4	3.2	4.3
RSDC-500	127	101.6	4.4	3.2	4.3
RSDC-550	139.7	114.3	4.4	3.2	4.3
RSDC-600	152.4	127	4.4	3.2	4.3
RSDC-650	164.1	139.7	4.4	3.2	4.3
RSDC-700	177.8	152.4	4.4	3.2	4.3
RSDC-750	190.5	165.1	4.4	3.2	4.3
RSDC-800	203.2	177.8	4.4	3.2	4.3