**IP Kontakt**
Pl. Zwycięstwa 2E
90-312 Łódź
Polska
tel. +48 42 676 75 25
+48 42 674 22 74
+48 42 674 22 88
e-mail: *ipkontakt@ipkontakt.pl*

# LCBG - Prowadnica do płytek drukowanych

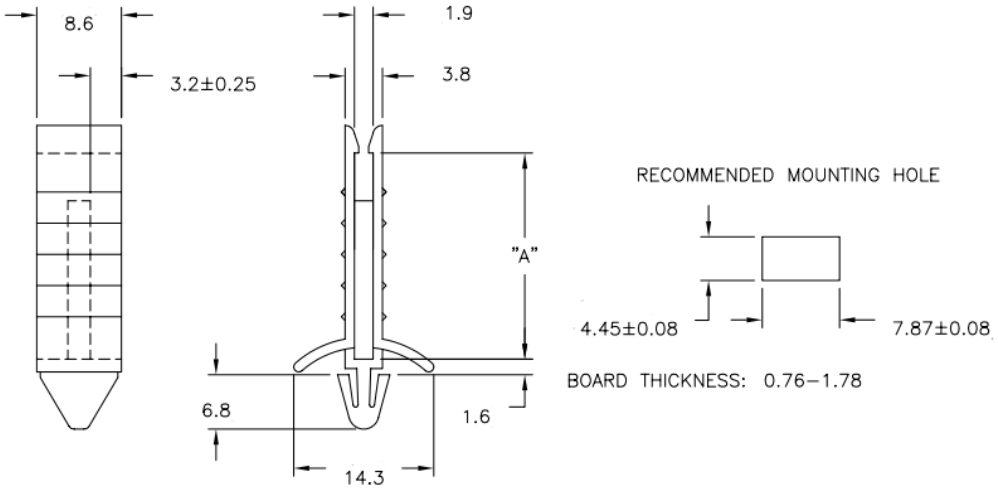


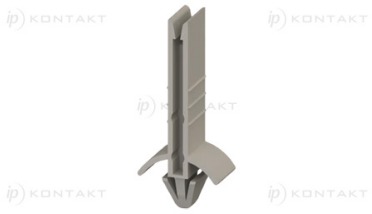

Dane techniczne:

- **Nylon 6/6, UL 94 V-2, RMS-01 ***
- **Nylon 6/6, UL 94 V0, RMS-19 ***
- **Kolor:** naturalny - NAT
- Uchwyt mocujący utrzymuje płytkę drukowaną w poziomie
- Do płytek **PCB: 1.6**
- Minimum zakupu: 100 szt.

| Symbol | Wysokość A ±0.25 | Klasa palności |
|---|---|---|
| | [mm] | |
| LCBG-1-01 | 22.4 | UL94 V-2 |
| LCBG-1-19 | 22.4 | UL94 V-0 |
| LCBG-1.5-01 | 34.9 | UL94 V-2 |
| LCBG-1.5-19 | 34.9 | UL94 V-0 |
| LCBG-2-01 | 47.5 | UL94 V-2 |
| LCBG-2-19 | 47.5 | UL94 V-0 |
| LCBG-3-01 | 37 | UL94 V-2 |
| LCBG-3-19 | 37 | UL94 V-0 |