IP Kontakt
Pl. Zwycięstwa 2E
90-312 Łódź
Polska
tel. +48 42 676 75 25
+48 42 674 22 74
+48 42 674 22 88
e-mail: *ipkontakt@ipkontakt.pl*

SCC-SE - Uchwyt kablowy, boczny

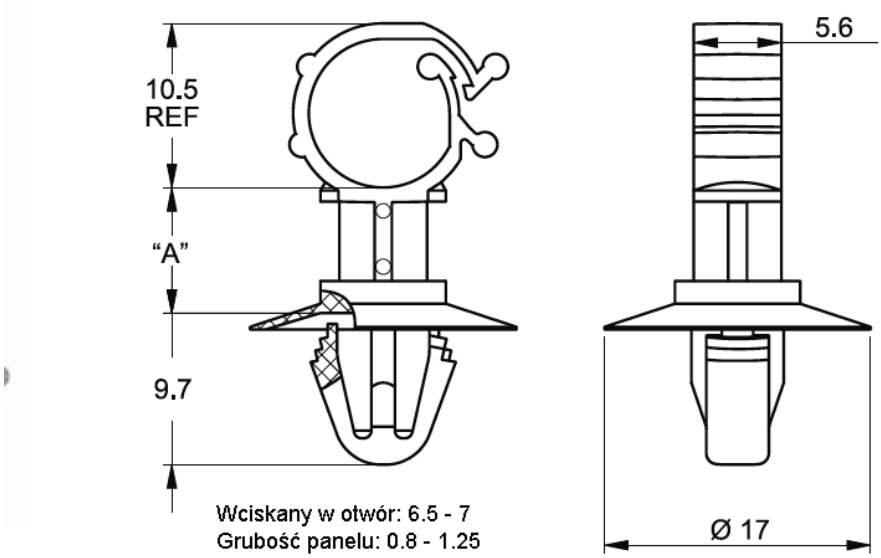



Dane techniczne:

- **Materiał: UL94 V0 Nylon 6/6, RMS-19***
- **Kolor: Naturalny**
- **Minimum zakupu: 1000 szt.**

Symbol	A	Maks. średn. wiązki kablowej	Zakres średnicy otworu montażowego	Zakres grubości panelu	Materiał	Klasa palności	Kolor
	[mm]	[mm]	[mm]	[mm]			
SCC-SE-4-19	4	9	6.5 - 7.0	0.8 - 1.25	PA 66	UL94 V-0	naturalny