IP Kontakt
Pl. Zwycięstwa 2E
90-312 Łódź
Polska

tel. +48 42 676 75 25
+48 42 674 22 74
+48 42 674 22 88
e-mail: *ipkontakt@ipkontakt.pl*

PCC - Stalowy, powlekany PVC uchwyt kablowy - samoprzylepny

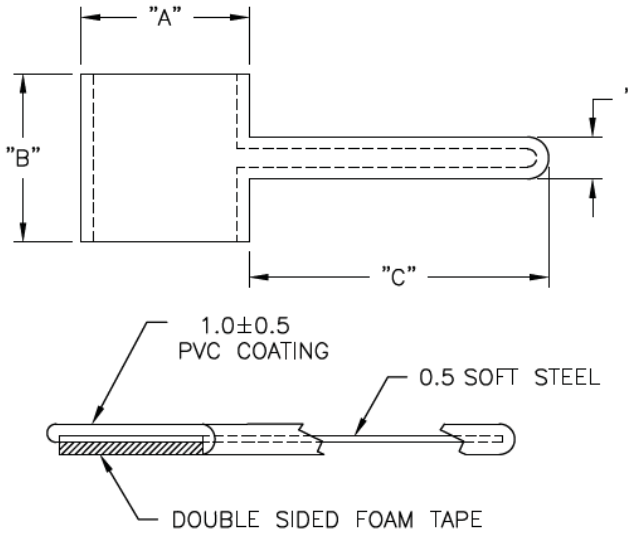

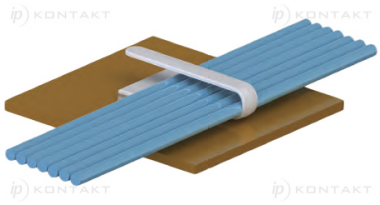

Dane techniczne:

- **Miękka stal powlekana PVC**
- **Stal, RMS-203 ***
- **PVC, RMS- 118 ***
- **Kolor:** biały - WH
- **Klej: grubość taśmy 1.0 mm**
- Minimum zakupu: 500 lub 1000 szt.

Symbol	A	B	C	D	Materiał	Kolor	Opakowanie
	[mm]	[mm]	[mm]	[mm]			[szt./pcs]
PCC-9	14	14	24.9	3.6	Stal + PVC	biały	500