IP Kontakt
Pl. Zwycięstwa 2E
90-312 Łódź
Polska

tel. +48 42 676 75 25
+48 42 674 22 74
+48 42 674 22 88
e-mail: *ipkontakt@ipkontakt.pl*

O-PSR - Śruby przezroczyste z łbem stożkowym

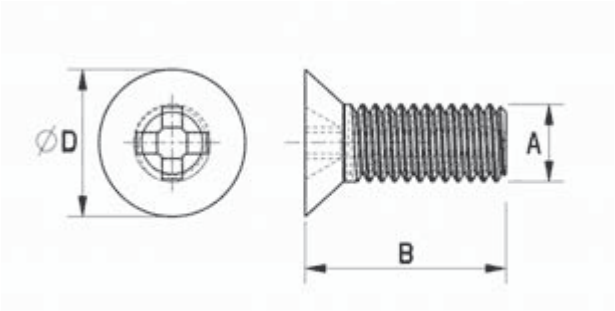

Dane techniczne:

- **Materiał: Poliwęglan**
- Śruby z gniazdem krzyżowym
- Wysoki stopień przezroczystości
- Opakowanie: 100 szt.

Symbol	Gwint A	B	Średnica łba D	Materiał	Kolor
		[mm]	[mm]		
O-PSR-M4-200	M4	20	8	PC	przezroczysty