IP Kontakt
Pl. Zwycięstwa 2E
90-312 Łódź
Polska

tel. +48 42 676 75 25
+48 42 674 22 74
+48 42 674 22 88
e-mail: *ipkontakt@ipkontakt.pl*

L-TCBN - Okrągłe tulejki dystansowe, wciskane

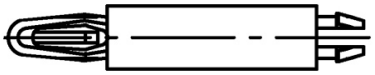

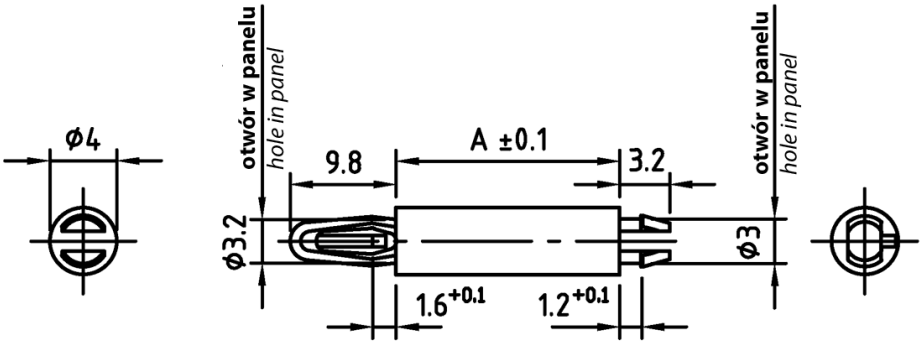

Dane techniczne:

- **Materiał: Poliamid**
- **Kolor: czarny**

Symbol	Wysokość L ±0.1	Średnica zewn.	Grubość panelu górnego	Średn. otworu górnego	Grubość panelu dolnego	Średn. otworu dolnego	Materiał	Kolor
	[mm]	[mm]	[mm]	[mm]	[mm]	[mm]		
L-TCBN-10	10	4	1.2	3	1.6	3.2	PA 66	czarny