IP Kontakt
Pl. Zwycięstwa 2E
90-312 Łódź
Polska
tel. +48 42 676 75 25
+48 42 674 22 74
+48 42 674 22 88
e-mail: *ipkontakt@ipkontakt.pl*

H-PR - Nity plastikowe

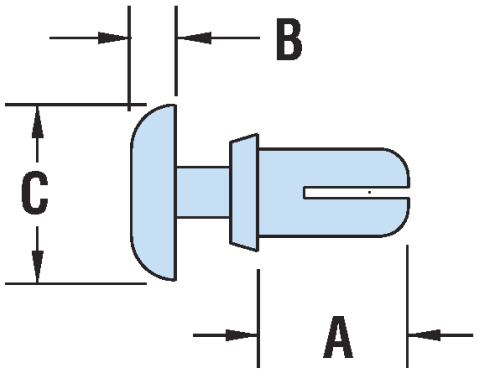

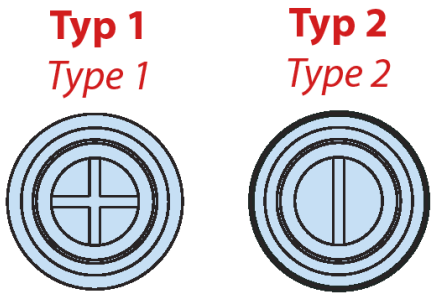



Dane techniczne:

- **Materiał: Nylon 6 UL94 V-2 lub Nylon 6/6 UL94 V-0**
- **Kolor: biały lub czarny**
- Zakres temperatur: -40°C do 115°C

Symbol	Średnica otworu montażowego	Zakres grubości panelu	A	B	C	Siła ekstrakcji	Typ	Materiał	Klasa palności	Kolor
	[mm]	[mm]	[mm]	[mm]	[mm]	[daN]				
H-9084F	6.1	2.5 - 4.1	6.1	2.5	11.9	29.4	1	PA 66	UL94 V-0	czarny