IP Kontakt
Pl. Zwycięstwa 2E
90-312 Łódź
Poland
tel. +48 42 676 75 25
+48 42 674 22 74
+48 42 674 22 88
e-mail: *ipkontakt@ipkontakt.pl*

IP-FCA-3 - Flat cable holders, adhesive



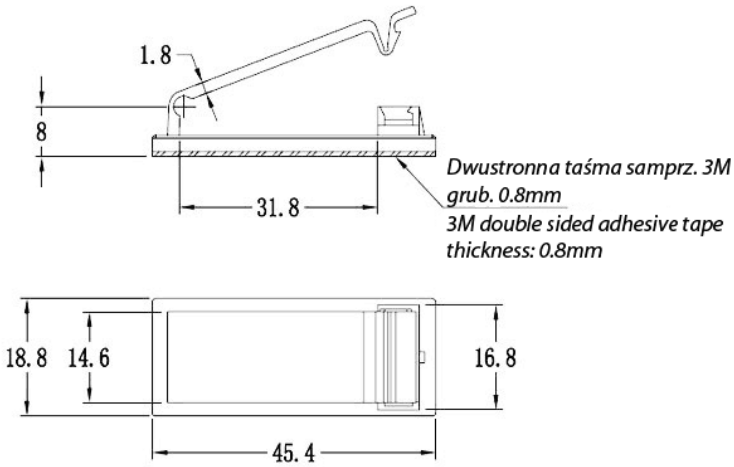

Details:

- **Material: Polyamide PA66**
- **Colour: natural**
- Standard pack: 1000 pcs

Symbol	Material	Color
IP-FCA-3	PA 66	natural