IP Kontakt
Pl. Zwycięstwa 2E
90-312 Łódź
Polska

tel. +48 42 676 75 25
+48 42 674 22 74
fax: +48 42 676 49 25
e-mail: *ipkontakt@ipkontakt.pl*

EFA04-34 - Prowadnica narożna do światłowodów

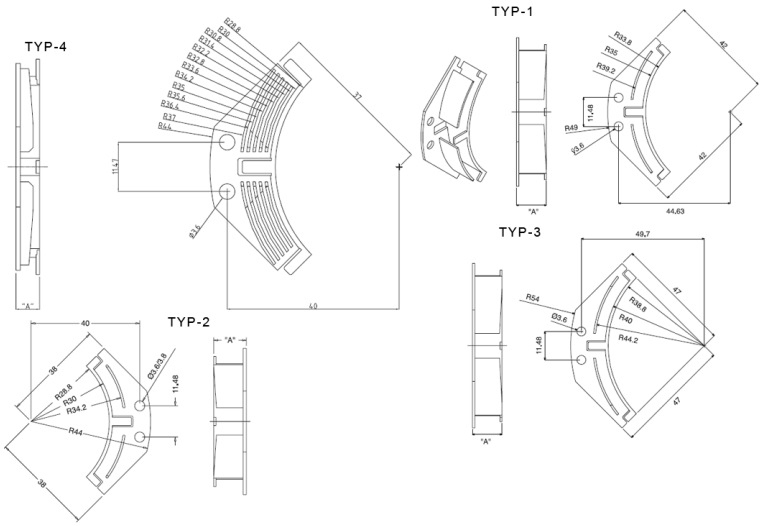

Dane techniczne:

- **Nylon 6, UL 94 V-0, RMS-178 * na specjalne zamówienie**
- **Kolor:** czarny
- Dostępne tylko na specjalne zamówienie
- Minimum zakupu: 500 szt.

Symbol	Zawartość	A Wysokość	Typ	Opakowanie [szt.]
EFA04 34 002	35 mm promień Narożnej prowadnicy	4.8	1	100