IP Kontakt
Pl. Zwycięstwa 2E
90-312 Łódź
Polska

tel. +48 42 676 75 25
+48 42 674 22 74
fax: +48 42 676 49 25
e-mail: *ipkontakt@ipkontakt.pl*

CT-MSV - Łącznik karbowanej osłony kablowej

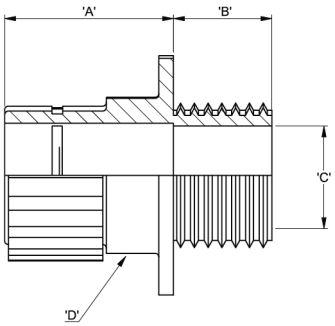

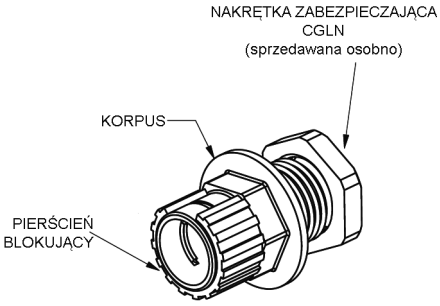

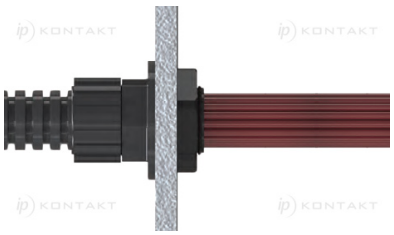

Dane techniczne:

- **Korpus: UL94 V0 Nylon 6, RMS-435***
- **Pierścień blokujący: POM RMS-434***
- **Kolor: Czarny**

Symbol	A	B	ØC	D	Rozmiar gwintu	Przezn. do karbowanej osłony kablowej	Opak.	UL File No.	Nakrętka CGLN (sprzedawana osobno)
	[mm]						[szt.]		
CT-MSV29-M32-BK	34	14	32	40	M32x1.5	CT-29	25	Brak UL	CGLN-M32