IP Kontakt
Pl. Zwycięstwa 2E
90-312 Łódź
Polska

tel. +48 42 676 75 25
+48 42 674 22 74
fax: +48 42 676 49 25
e-mail: *ipkontakt@ipkontakt.pl*

FP-UK - Uchwyt kablowy z górnym otwarciem

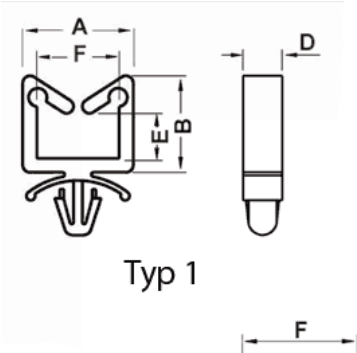

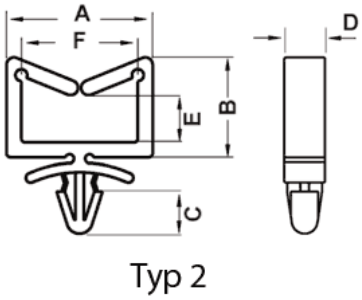

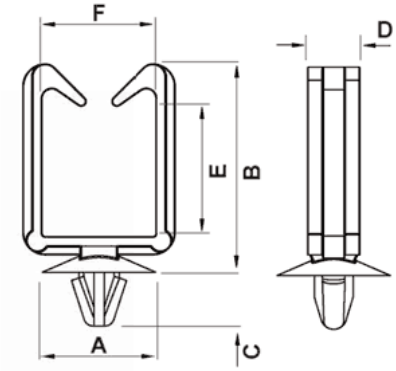

Typ 3

Dane techniczne:

- **Materiał: PA 6.6**
- **Kolor: naturalny**
- Klasa palności: UL94 V-2
- Opakowanie: 1000 pcs

Symbol	Typ	A	B	C	D	E	F	Średnica otworu	Grubość panelu	Opakowanie
		[mm]								[szt.]
6250AA00	1	15.0	26.0	-	5.3	19.0	11.2	4.8	0.8-2	1000