IP Kontakt
Pl. Zwycięstwa 2E
90-312 Łódź
Polska

tel. +48 42 676 75 25
+48 42 674 22 74
fax: +48 42 676 49 25
e-mail: *ipkontakt@ipkontakt.pl*

FP-6274 - Wciskane uchwyty do kabli

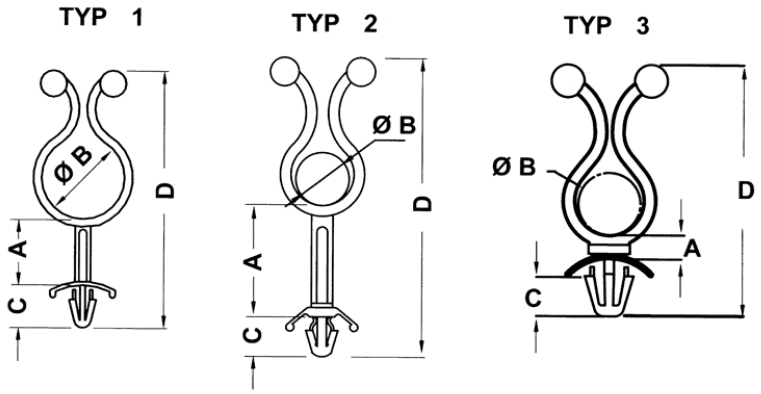

Dane techniczne:

- **Materiał: PA 6.6 UL94V2**
- **Kolor: naturalny**
- Temperatura pracy: -35°C - 85°C
- Opakowanie: 1000 szt.

Symbol	Typ	A	B (zamknięty)	C	D	Otwór	Grubość panelu	Opakowanie
		[mm]						[szt.]
6543AA00	1	3.0	10.8	10.6	39.6	4.8 - 5.0	1.0 - 3.2	1000