IP Kontakt
Pl. Zwycięstwa 2E
90-312 Łódź
Polska

tel. +48 42 676 75 25
+48 42 674 22 74
fax: +48 42 676 49 25
e-mail: *ipkontakt@ipkontakt.pl*

NB - Obejma kablowa

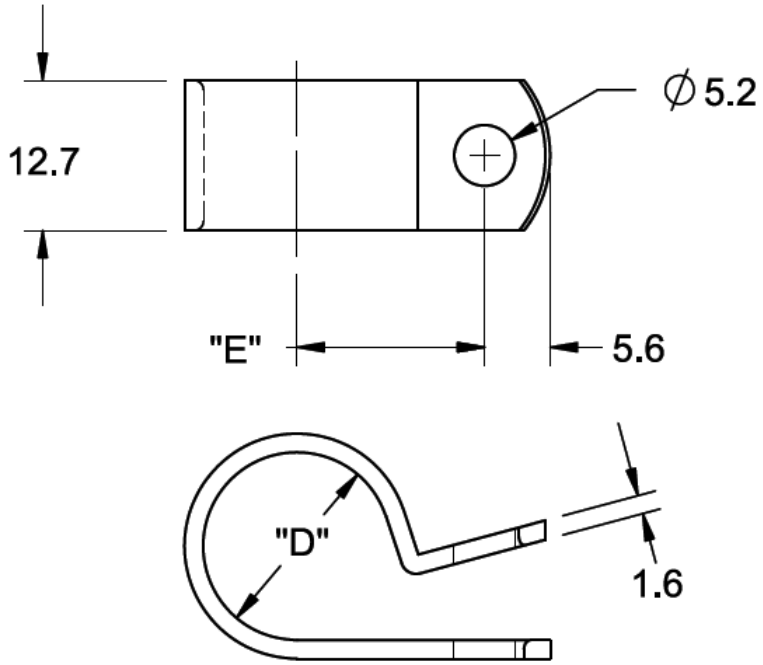

Dane techniczne:

- **Materiał: Nylon 6/6 UL94 V-2 RMS-01* lub Nylon 6/6 UL94 V-2 RMS-19***
- **Kolor: naturalny (NAT), czarny (BLK)**

Symbol	Klasa palności	D	E	Kolor	Opakowanie
		[mm]			[szt.]
N-10B	UL94 V-2	15.9	15.9	NAT	1000