IP Kontakt
Pl. Zwycięstwa 2E
90-312 Łódź
Polska

tel. +48 42 676 75 25
+48 42 674 22 74
fax: +48 42 676 49 25
e-mail: *ipkontakt@ipkontakt.pl*

TLFB - Samoprzylepny, skręcany uchwyt do kabli okrągłych

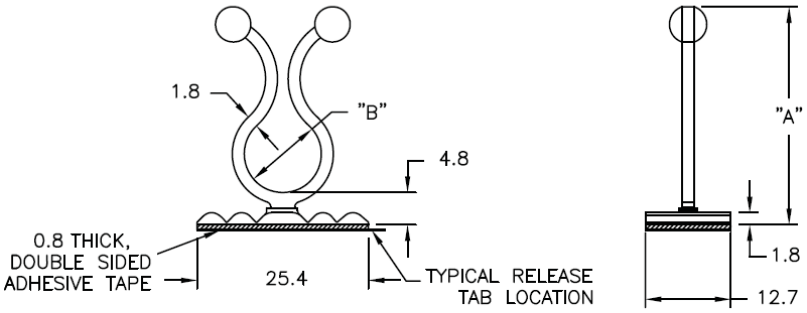

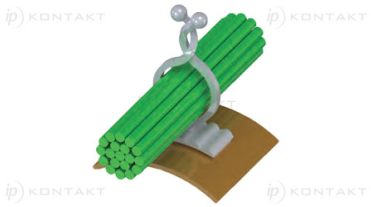

Dane techniczne:

- **Nylon 6/6, UL 94 V-2, RMS-01 ***
- **Nylon 6/6, UL 94 V-0, RMS-19 ***
- **Klej: grubość taśmy 0.8 mm, RMS-102 ***
- **Kolor:** naturalny - NAT
- Możliwość montażu na wypukłych/wklęsłych powierzchniach
- Minimum zakupu: 1000 szt.

Symbol	Klasa palności	A Wysokość	B Średnica przewodu	Opakowanie	Kolor
		[mm]		[szt.]	
TLFB-450-01A1-RT	UL94 V-2	32.3	10.2 - 12.7	1000	NAT