IP Kontakt
Pl. Zwycięstwa 2E
90-312 Łódź
Polska

tel. +48 42 676 75 25
+48 42 674 22 74
fax: +48 42 676 49 25
e-mail: *ipkontakt@ipkontakt.pl*

SLCS - Zatrzaskowy, wciskany uchwyt do kabli okrągłych

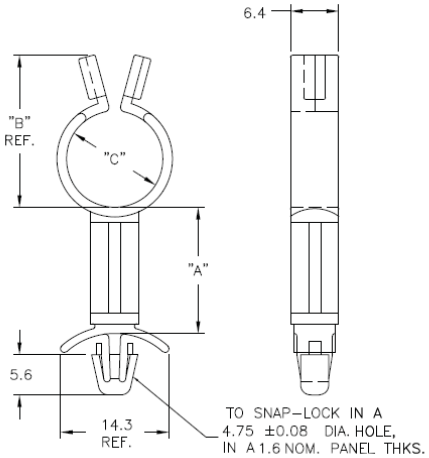

Dane techniczne:

- **Nylon 6/6, UL 94 V-2, RMS-01 ***
- **Nylon 6/6, UL 94 V-0, RMS-19 ***
- **Montowane w otworze:** 4.75±0.08 mm
- **Grubość panelu:** 1.6 mm
- **Kolor:** naturalny - NAT
- Minimum zakupu: 1000 szt

Symbol	Klasa palności	A	B	C Maks. średnica wiązki kablowej
		[mm]		
SLCS-250-4-19	UL94 V-0	6.4	13.5	4.8