IP Kontakt
Pl. Zwycięstwa 2E
90-312 Łódź
Polska

tel. +48 42 676 75 25
+48 42 674 22 74
fax: +48 42 676 49 25
e-mail: *ipkontakt@ipkontakt.pl*

WSTL-SME-16.5-01 - Płetwiasty, wsuwany, skręcany uchwyt do kabli okrągłych

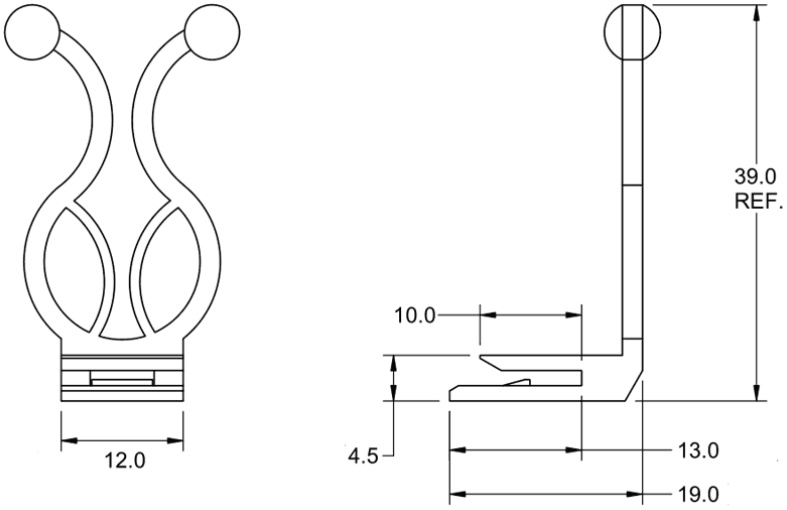

Dane techniczne:

- **Nylon 6/6, UL 94 V-2, RMS-01 ***
- **Kolor:** naturalny, NAT
- Wsuwany na płytkę
- Grubość panelu: 1.0 - 1.5
- Minimum zakupu: 1000 szt.

Symbol	Opakowanie	Kolor
	[szt.]	
WSTL-SME-16.5-01	1000	NAT